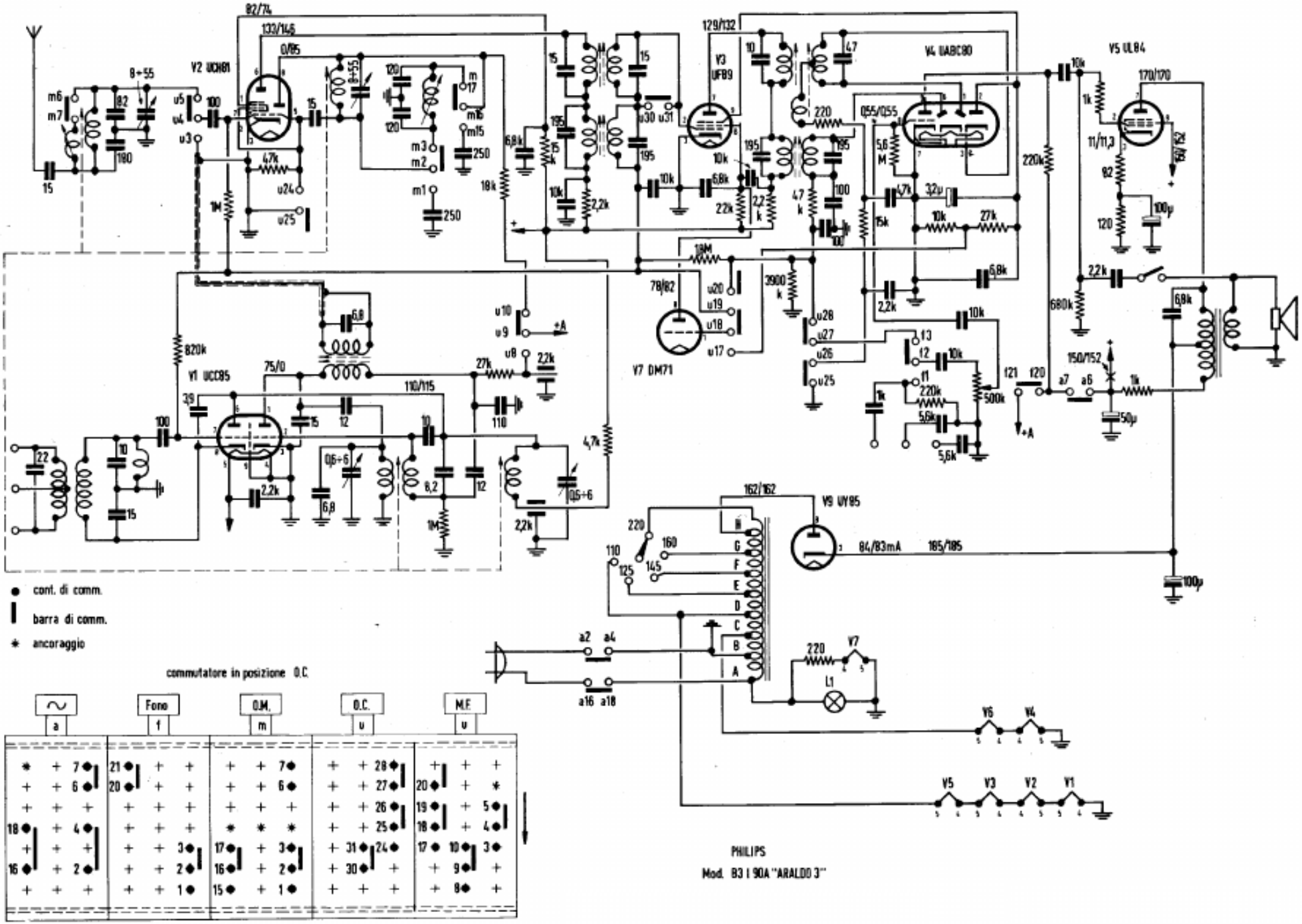

Philips, mod. B31 90A "Araldo.,